Katrin Inclusive Dosatore sapone 500 ml

92186

- Da subito si può utilizzare lo stesso dispenser per i nuovi saponi liquidi o gel doccia con pompa integrata, i saponi schiumosi e la schiuma per la pulizia del sedile wc.
- Libera scelta per la funzione di chiusura (con o senza chiave).
- Ricambio facile grazie al nuovo contenitore per cartucce integrato.
- Il campo di funzionamento con la scritta “Push” rende l’utilizzo facilissimo per chiunque.
- Inoltre nell'area di attivazione si trova la scritta in Braille (scrittura per ciechi).

ISO 9001 ISO 14001

Prodotto

x	100 mm
y	204 mm
z	125 mm

Nero

0,304 kg

Imballo trasporto

x	108 mm
y	217 mm
z	134 mm

1

0,4 kg

6414300092186

Informazione pallet

x	800 mm
y	1235 mm
z	1200 mm

315

151,15 kg

6414300092193

Dimensioni

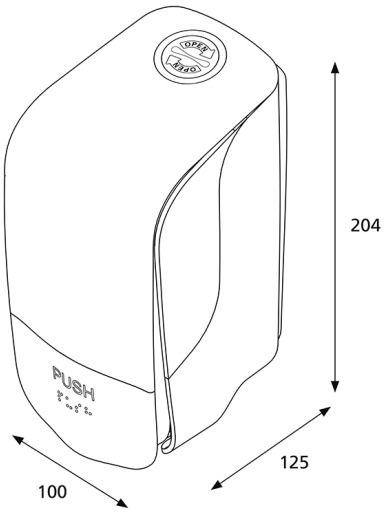

Instruzioni montaggio

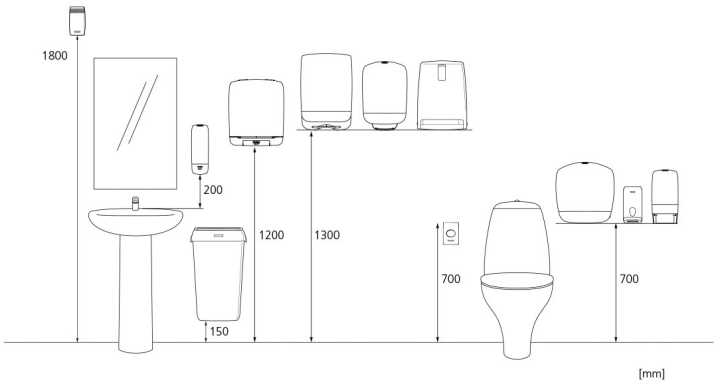

Copyright © Metsä Tissue Corporation