Katrin Inclusive Seifenspender 500 ml

92186

- Ab sofort kann ein und derselbe Spender für die neuen Flüssigseifen oder Duschgele mit integrierter Pumpe, die Schaumseifen und den Toilettensitzreinigungsschaum verwendet werden.
- Freie Wahl bei der Nutzung der Schließfunktion (mit oder ohne Schlüssel).
- Einfaches Nachfüllen dank neuem integrierten Kartuschenhalter.
- Der vollflächige Betätigungsbereich mit der Aufschrift „Push" macht die Benutzung für jedermann spielend eicht.
- Zusätzlich befindet sich auf dem Betätigungsbereich Brailleschrift (Blindenschrift).

ISO 9001 ISO 14001

Produkt

x	100 mm
y	204 mm
z	125 mm

Schwarz

0,304 kg

Transportverpackung

x	108 mm
y	217 mm
z	134 mm

1

0,4 kg

6414300092186

Paletteninformation

x	800 mm
y	1235 mm
z	1200 mm

315

151,15 kg

6414300092193

Abmessungen

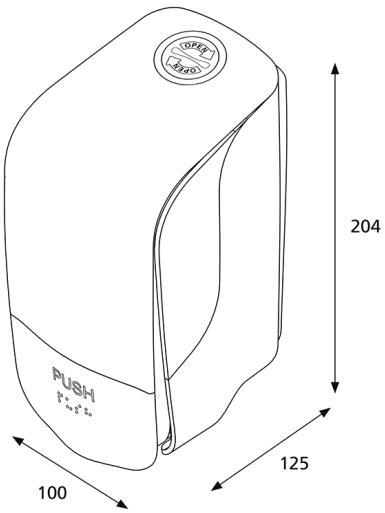

Montageanleitung

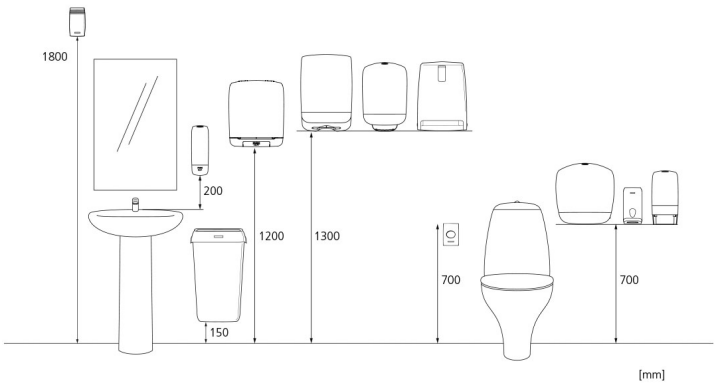

Copyright © Metsä Tissue Corporation