Katrin Inclusive Dispensador de toallas M

92063

- Para facilitar la recarga, el dispensador de papel de manos plegado M se puede abrir hacia arriba.
- Libertad de elección gracias al uso de la función de cierre (con o sin llave).
- En el dispensador de papel de manos plegado M, los soportes frontales adicionales garantizan que la pila de papel se mantenga inmóvil durante la recarga del dispensador.
- Además, las nervaduras de protección del interior del dispensador garantizan que la extracción de papel sea sencilla y no dependa del nivel de llenado.
- El dispensador de papel de manos plegado M de Katrin es apto para todas las toallitas de papel de la marca Katrin con anchura máxima de 240□mm.

ISO 9001 ISO 14001

Producto

x 301 mm	Negro	1,658 kg
y 450 mm		
z 146 mm		

Envase de transporte

x 308 mm	1	1,986 kg	
y 154 mm		6414300092063	
z 454 mm			

Información de palets

x 800 mm	35	94,66 kg	
y 1228 mm		6414300092070	
z 1200 mm			

Medidas

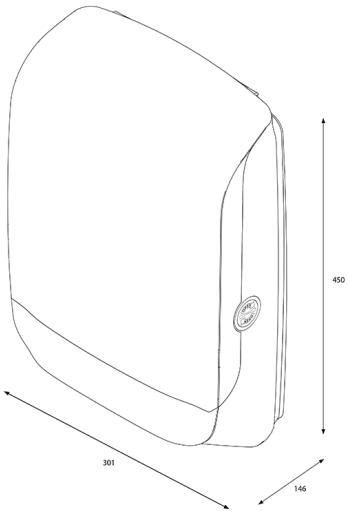

Instrucciones de montaje

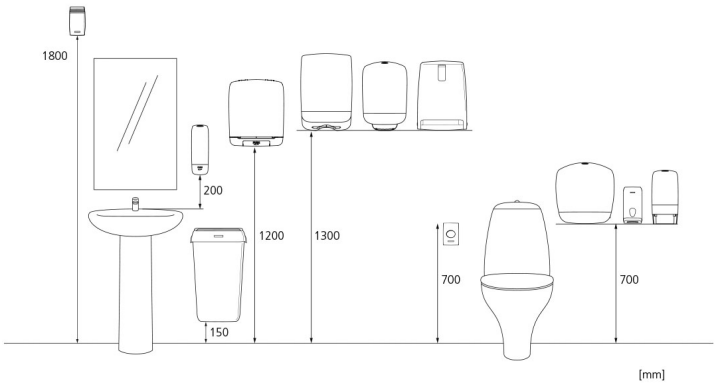

Copyright © Metsä Tissue Corporation