Katrin distributeur de mouchoirs cosmétiques

92629

- Distributeur pour 100□mouchoirs cosmétiques.
- Facile à remplir.
- Distribution feuille à feuille.

ISO 9001 ISO 14001

Produit

x 270 mm	Blanc	0.32 kg
y 70 mm		
z 130 mm		

Emballage pour le transport

x 283 mm	1	3,83 kg
y 141 mm	VE	6414300092629
z 77 mm		

Information concernant la palette

x 800 mm	560	257.7 kg
y 2152 mm		6414300092636
z 1200 mm		

Dimensions

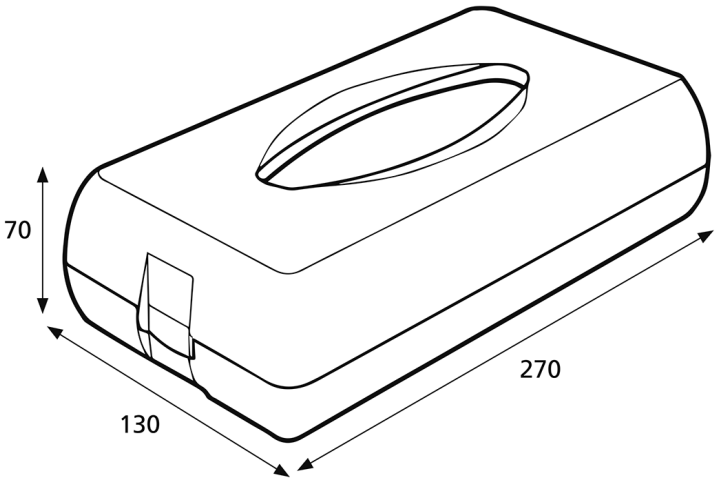

Instructions de montage

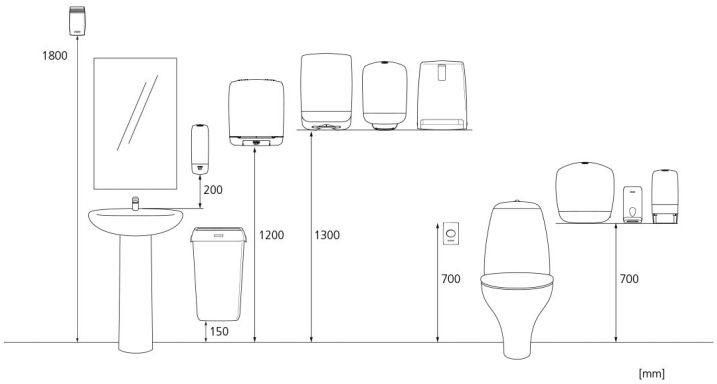

Copyright © Metsä Tissue Corporation