Katrin Seifenspender 1.000 ml

77373

- Ein und derselbe Spender kann für Flüssigseife, Schaumseife, Duschgel, Desinfektionsgel und Toilettensitzreinigungsschaum verwendet werden.
- Freie Wahl bei der Nutzung der Schließfunktion (mit oder ohne Schlüssel).
- Einfaches Nachfüllen dank integrierten Kartuschenhalter.
- Der vollflächige Betätigungsbereich mit der Aufschrift „Push" macht die Benutzung für jedermann spielend leicht.
- Zusätzlich befindet sich auf dem Betätigungsbereich Brailleschrift (Blindenschrift)
- Hauptrohstoffe der wichtigsten Kunststoffteile und des Schlosses: ABS (Acrylnitril-Butadien-Styrol), PC (Polycarbonat), POM (Polyoxymethylen).
- Katrin Inclusive Spender sind hochtemperaturbeständig und entsprechen den UL94-Brandschutzbestimmungen (EU).

ISO 9001 ISO 14001

Produkt

x	100 mm
y	290 mm
z	125 mm

Weiß

0,447 kg

Transportverpackung

x	108 mm
y	303 mm
z	138 mm

1

0,542 kg

6414301077373

Paletteninformation

x	800 mm
y	1059 mm
z	1200 mm

189

127,588 kg

6414301077380

Montageanleitung

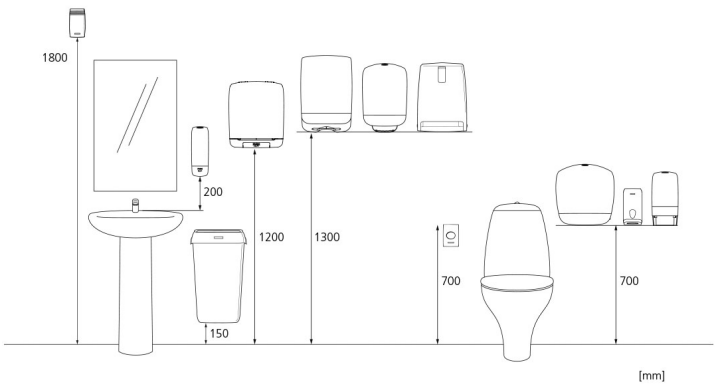

Copyright © Metsä Tissue Corporation