Katrin Seifenspender 500 ml

77335

- Ein und derselbe Spender kann für Flüssigseife, Schaumseife, Duschgel, Desinfektionsgel und Toilettensitzreinigungsschaum verwendet werden.
- Freie Wahl bei der Nutzung der Schließfunktion (mit oder ohne Schlüssel).
- Einfaches Nachfüllen dank integrierten Kartuschenhalter.
- Der vollflächige Betätigungsbereich mit der Aufschrift „Push" macht die Benutzung für jedermann spielend leicht.
- Zusätzlich befindet sich auf dem Betätigungsbereich Brailleschrift (Blindenschrift)
- Hauptrohstoffe der wichtigsten Kunststoffteile und des Schlosses: ABS (Acrylnitril-Butadien-Styrol), PC (Polycarbonat), POM (Polyoxymethylen).
- Katrin Inclusive Spender sind hochtemperaturbeständig und entsprechen den UL94-Brandschutzbestimmungen (EU).

ISO 9001 ISO 14001

Produkt

x	100 mm
y	205 mm
z	125 mm

Weiß

0,319 kg

Transportverpackung

x	108 mm
y	217 mm
z	134 mm

1

0,4 kg

6414301077335

Paletteninformation

x	800 mm
y	1235 mm
z	1200 mm

315

151,15 kg

6414301077342

Montageanleitung

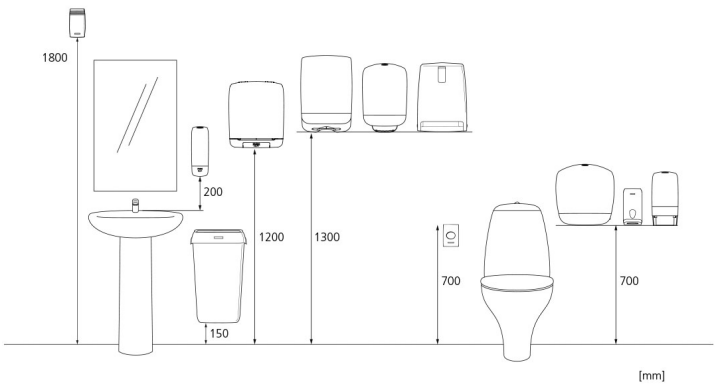

Copyright © Metsä Tissue Corporation