# Katrin Abfallbehälter mit Deckel 50 l

91912

- Die weißen und schwarzen Abfallbehälter ergänzen optimal das Inclusive Spendersortiment.
- Deckel muss nicht berührt werden.
- Mit optionaler Wandhalterung.

ISO 9001 ISO 14001

## Produkt

| | | | |
|---|---|---|---|
| x 420 mm | Weiß | 2,8 kg |
| y 575 mm | | |
| z 280 mm | | |

## Transportverpackung

| | | | |
|---|---|---|---|
| x 425 mm | 2 | 6,46 kg |
| y 600 mm | VE | 6414300091912 |
| z 285 mm | | |

## Paletteninformation

| | | | |
|---|---|---|---|
| x 800 mm | 22 | 167,42 kg |
| y 2550 mm | | 6414300091936 |
| z 1200 mm | | |

## Abmessungen

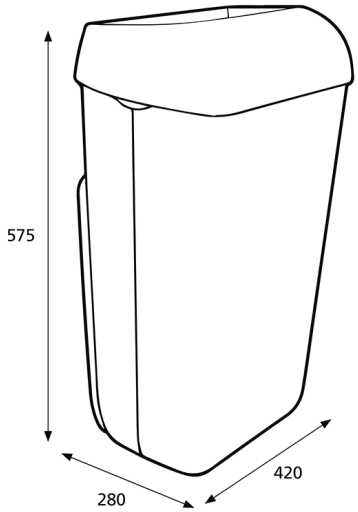


## Montageanleitung

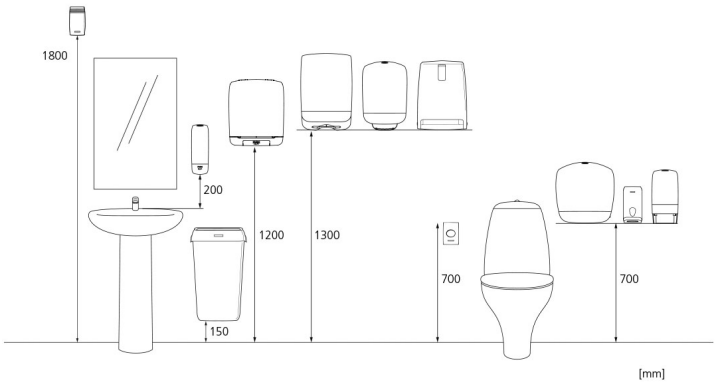



Copyright © Metsä Tissue Corporation