Katrin Abfallbehälter mit Deckel 25 l

91899

- Die weißen und schwarzen Abfallbehälter ergänzen optimal das Inclusive Spendersortiment.
- Deckel muss nicht berührt werden.
- Mit optionaler Wandhalterung.

ISO 9001 ISO 14001

Produkt

x 330 mm	Weiß	2,2 kg
y 550 mm		
z 230 mm		

Transportverpackung

x 335 mm	2	5,19 kg	
y 600 mm	VE	6414300091899	
z 235 mm			

Paletteninformation

x 800 mm	39	227,71 kg	
y 2285 mm		6414300091905	
z 1200 mm			

Abmessungen

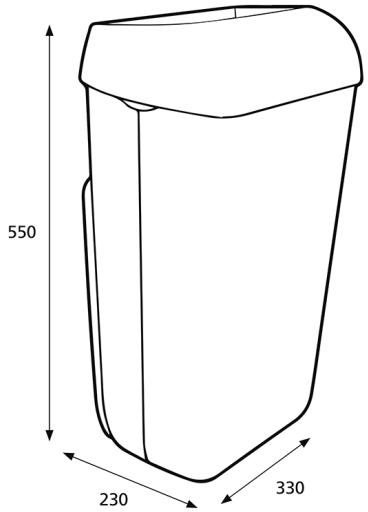

Montageanleitung

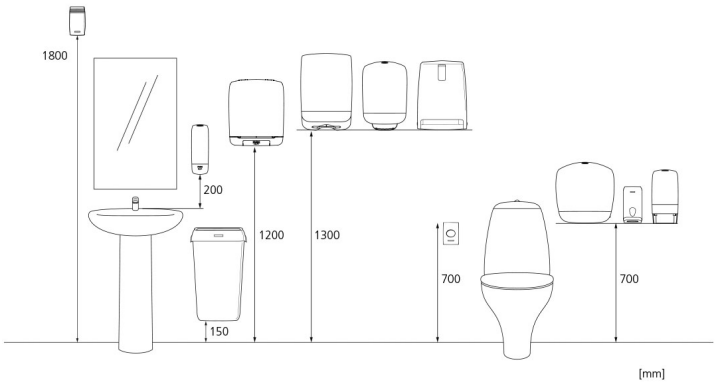

Copyright © Metsä Tissue Corporation