Katrin Hygiene-Abfallbehälter 8 l

91851

- Kompaktes Design mit Klappdeckel.
- Erhältlich in weiß und schwarz, passend zum Rest des Inclusive Spendersortiments.
- 8 Liter Fassungsvermögen.
- Mit optionaler Wandhalterung.

ISO 9001 ISO 14001

Produkt

x 240 mm	Weiß	1,1 kg
y 360 mm		
z 170 mm		

Transportverpackung

x 265 mm	1	0,923 kg	
y 305 mm		6414300091851	
z 190 mm			

Paletteninformation

x 800 mm	112	128,676 kg	
y 2285 mm		6414300091868	
z 1200 mm			

Abmessungen

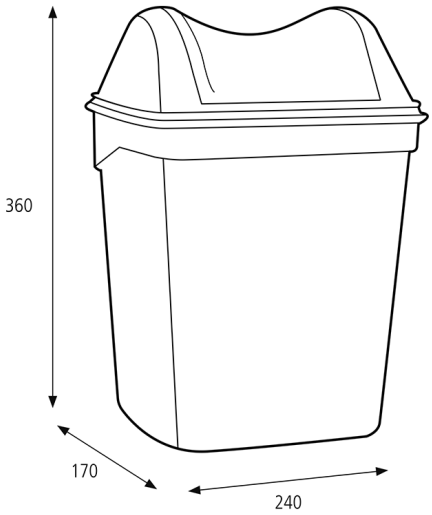

Montageanleitung

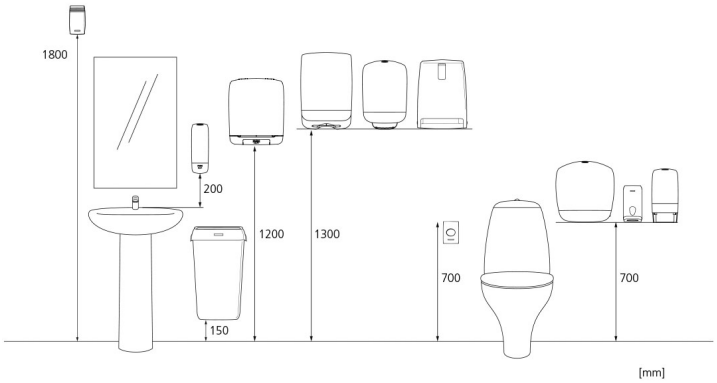

Copyright © Metsä Tissue Corporation