Katrin Toilettenpapierspender 2-Rollen

92384

- Praktischer Spender für konventionelle Toilettenpapierrollen.
- Für 2 Toilettenpapierrollen gleichzeitig (mit einem Durchmesser von max. 115 mm).
- Aus ABS-Kunststoff, robust und zuverlässig.
- Sichtfenster zeigt an, wann Papier nachgefüllt werden muss.
- Geeignet für Eckanbringung rechts und links (Rollenhalter austauschbar).
- Einfaches Befüllen, Anbringen und Pflegen.
- Abschließbar.

ISO 9001 ISO 14001

Produkt

x 145 mm	Weiß	0,71 kg	
y 300 mm			
z 145 mm			

Transportverpackung

x 160 mm	1	0,9 kg	
y 310 mm		6414300092384	
z 160 mm			

Paletteninformation

x 800 mm	255	254,65 kg	
y 2550 mm		6414300092551	
z 1200 mm			

Abmessungen

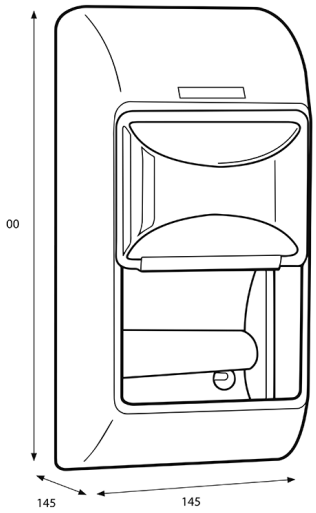

Montageanleitung

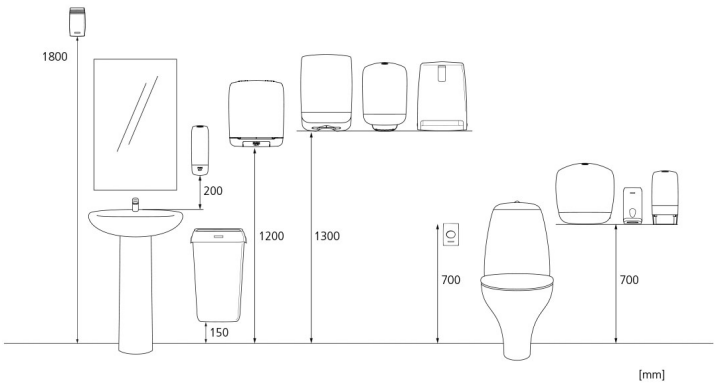

Copyright © Metsä Tissue Corporation