Katrin Inclusive Faltandtuchspender Mini

92087

- Für ein einfaches Nachfüllen lässt sich der Falthandtuchspender Mini nach unten öffnen.
- Freie Wahl bei der Nutzung der Schließfunktion (mit oder ohne Schlüssel).
- Der Katrin Falthandtuchspender Mini wurde speziell für kleine Waschräume entwickelt. Geeignete Katrin Produkte sind z. B. One Stop sowie Non Stop Falthandtücher mit einer Breite von max. 210 mı

ISO 9001 ISO 14001

Produkt

x	248 mm
y	350 mm
z	114 mm

Schwarz

0,982 kg

Transportverpackung

x	256 mm
y	360 mm
z	123 mm

1

1,176 kg

6414300092087

Paletteninformation

x	800 mm
y	1230 mm
z	1200 mm

81

120,406 kg

6414300092094

Abmessungen

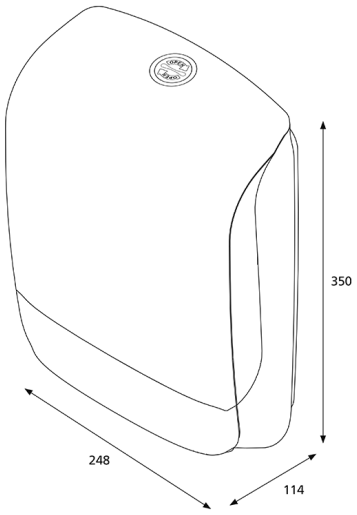

Montageanleitung

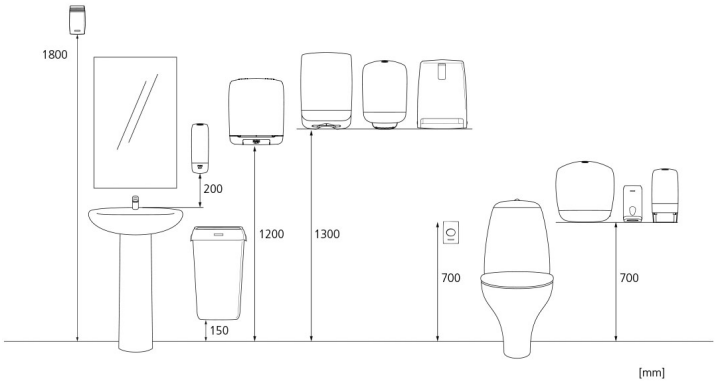

Copyright © Metsä Tissue Corporation