Katrin Inclusive Faltandtuchspender Mini

90182

- Für ein einfaches Nachfüllen lässt sich der Falthandtuchspender Mini nach unten öffnen.
- Freie Wahl bei der Nutzung der Schließfunktion (mit oder ohne Schlüssel).
- Der Katrin Falthandtuchspender Mini wurde speziell für kleine Waschräume entwickelt.
- Geeignete Katrin Produkte sind z. B. One Stop sowie Non Stop Falthandtücher mit einer Breite von max. 210 mm.

ISO 9001 ISO 14001

Produkt

x 248 mm	Weiß	0,982 kg	
y 350 mm			
z 114 mm			

Transportverpackung

x 256 mm	1	1,176 kg	
y 360 mm		6414300090182	
z 123 mm			

Paletteninformation

x 800 mm	81	120,406 kg	
y 1230 mm		6414300090199	
z 1200 mm			

Abmessungen

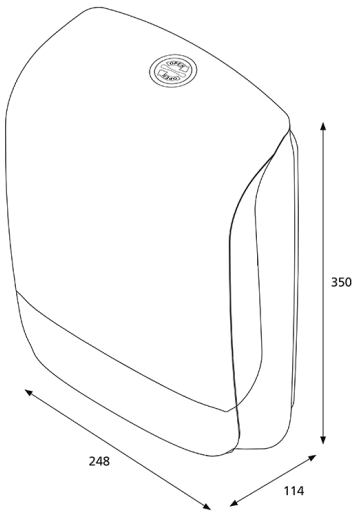

Montageanleitung

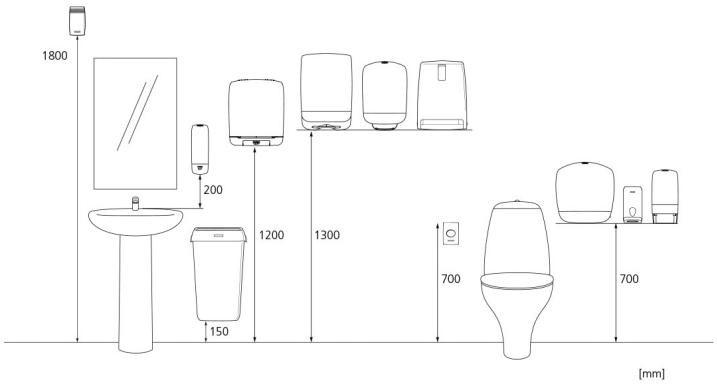

Copyright © Metsä Tissue Corporation