Katrin elektrischer System Handtuchspender

104438

- Mit neuen transparenten Rück- und Seitenwänden.
- Spendet das nächste Blatt automatisch.
- Schnell und einfach in der Handhabung.
- Batteriebetrieben. Benötigt werden 4 x LR20 – 1.5 V Batterien (nicht im Lieferumfang enthalten).
- Verwenden Sie keine wiederaufladbare Batterien.
- Hohe Kapazität – 800 Blatt pro Rolle reichen je nach Papierqualität für 400–530 Mal Händetrocknen.
- So konzipiert, dass das Papier einer Rolle vollständig aufgebraucht wird.
- Sehr niedriger Energieverbrauch.
- Kontrollierter Verbrauch für Waschräume mit sehr hoher Frequentierung.

ISO 9001 ISO 14001

Produkt

x	299 mm
y	434 mm
z	234 mm

Schwarz

2,78 kg

Transportverpackung

x	435 mm
y	255 mm
z	300 mm

1

6414300104438

Paletteninformation

x	800 mm
y	2190 mm
z	1200 mm

72

258,718 kg

6414300104445

Abmessungen

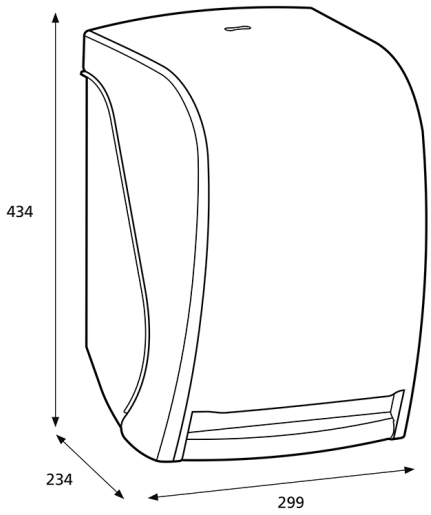

Montageanleitung

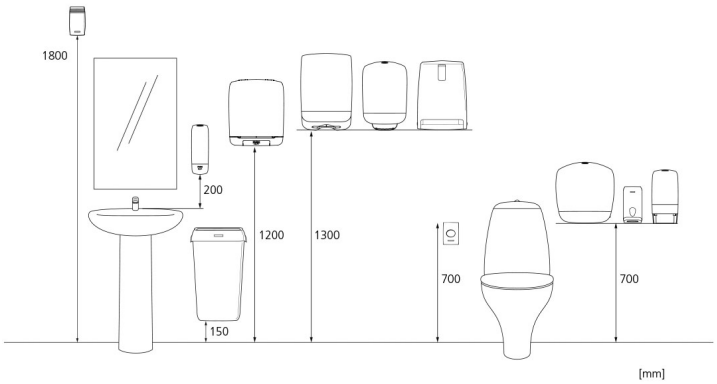

Copyright © Metsä Tissue Corporation