Katrin Distributeur papier toilette double rouleau

92384

- Distributeur pratique pour rouleaux conventionnels de papier toilette.
- Pour 2□rouleaux de papier toilette simultanément (d'un diamètre max. de 115□mm).
- En plastique ABS, robuste et fiable.
- Le hublot permet de savoir quand recharger en papier.
- Adapté pour un montage en angle à droite et à gauche (porte-rouleau interchangeable).
- Remplissage, montage et entretien faciles.
- Verrouillable.

ISO 9001 ISO 14001

Produit

x 145 mm	
y 300 mm	
z 145 mm	
Blanc	
0,71 kg	

Emballage pour le transport

x 160 mm	
y 310 mm	
z 160 mm	
1	
0,9 kg	
6414300092384	

Information concernant la palette

x 800 mm	
y 2550 mm	
z 1200 mm	
255	
254,65 kg	
6414300092551	

Dimensions

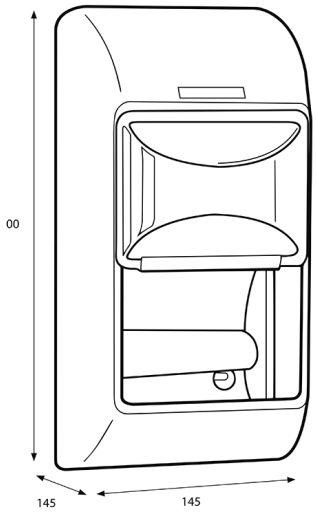

Instructions de montage

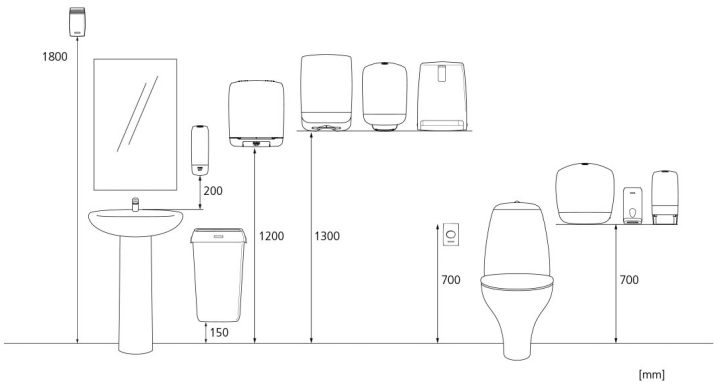

Copyright © Metsä Tissue Corporation