Katrin Inclusive Gigant S Distributeur papier toilette

92148

- Distributeur de papier toilette pour gros rouleaux (Gigant), disponible en deux tailles□: S et L.
- Libre choix lors de l'utilisation de la fonction de verrouillage (avec ou sans clé).
- Support de reste de rouleau pliable en option sur le côté.
- Les gros rouleaux de papier toilette conviennent particulièrement aux espaces très fréquentés.
- Moins besoin de chercher l'extrémité perdue du rouleau de papier grâce à la zone de prélèvement de papier repensée.
- Détachement facile du papier grâce à des arêtes supplémentaires à l'avant et sur le côté du distributeur.
- Les distributeurs Katrin Gigant L sont adaptés aux gros rouleaux de tailles□L et M.
- Les distributeurs Katrin Gigant S sont adaptés aux gros rouleaux de taille□S.
- Nouveau frein de rouleau flexible pour une délivrance améliorée du papier.

ISO 9001 ISO 14001

Produit

x	239 mm
y	245 mm
z	151 mm

Noir

0,75 kg

Emballage pour le transport

x	244 mm
y	254 mm
z	154 mm

1

0,935 kg

6414300092148

Information concernant la palette

x	800 mm
y	1166 mm
z	1200 mm

100

118,65 kg

6414300092155

Dimensions

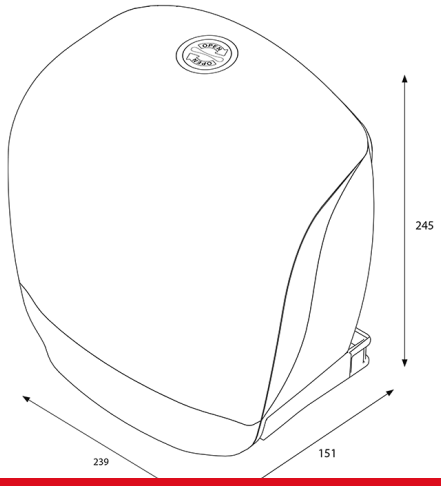

Instructions de montage

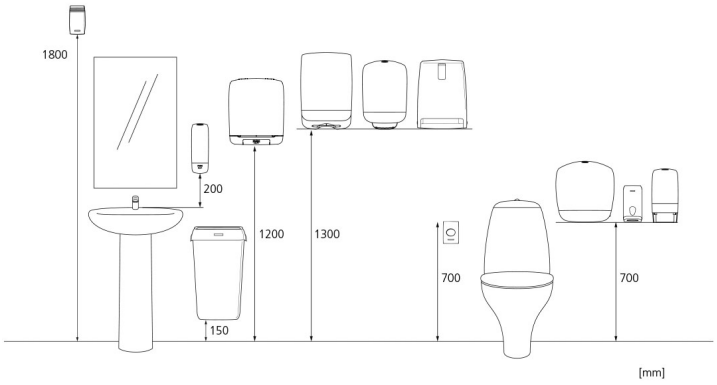

Copyright © Metsä Tissue Corporation