Katrin Inclusive Distributeur dévidage central M

90120

- Libre choix lors de l'utilisation de la fonction de verrouillage (avec ou sans clé).
- Insertion facile d'un nouveau rouleau grâce à la nouvelle ouverture frontale dans le porte-rouleau.
- Plus besoin de chercher l'extrémité perdue du rouleau de papier grâce à la zone de prélèvement de papier repensée.
- Détachement facile du papier en avant et de côté grâce aux arêtes optimisées.

ISO 9001 ISO 14001

Produit

x	263 mm
y	403 mm
z	240 mm

Blanc

1,586 kg

Emballage pour le transport

x	266 mm
y	425 mm
z	240 mm

1

2,015 kg

6414300090120

Information concernant la palette

x	800 mm
y	1000 mm
z	1200 mm

30

85,6 kg

6414300090137

Dimensions

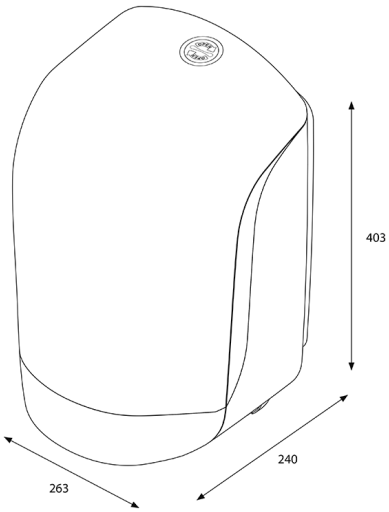

Instructions de montage

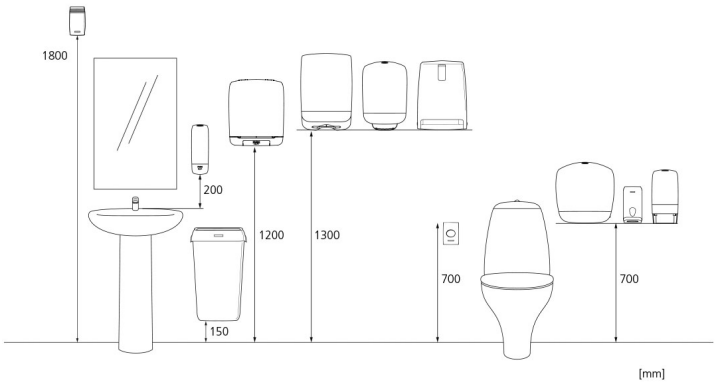

Copyright © Metsä Tissue Corporation