Katrin Inclusive Distributeur dévidage central S

92100

- Libre choix lors de l'utilisation de la fonction de verrouillage (avec ou sans clé).
- Insertion facile d'un nouveau rouleau grâce à la nouvelle ouverture frontale dans le porte-rouleau.
- Plus besoin de chercher l'extrémité perdue du rouleau de papier grâce à la zone de prélèvement de papier repensée.
- Détachement facile du papier en avant et de côté grâce aux arêtes optimisées.

ISO 9001 ISO 14001

Produit

x	186 mm
y	344 mm
z	174 mm

Noir

0,978 kg

Emballage pour le transport

x	191 mm
y	356 mm
z	174 mm

1

1,182 kg

6414300092100

Information concernant la palette

x	800 mm
y	1218 mm
z	1200 mm

72

110,254 kg

6414300092117

Dimensions

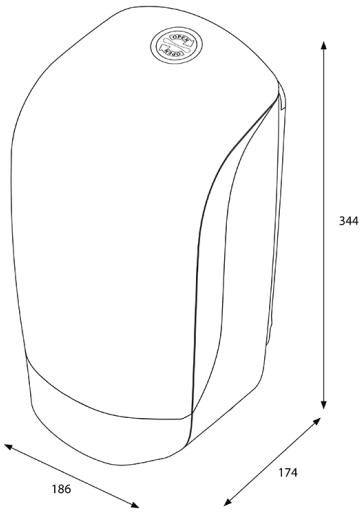

Instructions de montage

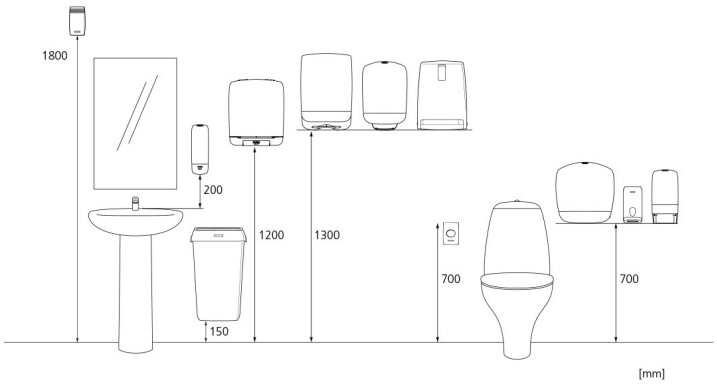

Copyright © Metsä Tissue Corporation