Katrin Inclusive Distributeur essuie-mains Mini

90182

- Pour faciliter le remplissage, le distributeur d’essuie-mains pliés Mini s'ouvre par le bas.
- Libre choix lors de l’utilisation de la fonction de verrouillage (avec ou sans clé).
- Le distributeur d’essuie-mains pliés Katrin Mini a été spécialement conçu pour les sanitaires de petite taille.
- Parmi les produits Katrin adaptés, citons par ex. les essuie-mains pliés One Stop et Non Stop d'une largeur max. de 210□mm.

ISO 9001 ISO 14001

Produit

x 248 mm	Blanc	0,982 kg	
y 350 mm			
z 114 mm			

Emballage pour le transport

x 256 mm	1	1,176 kg	
y 360 mm		6414300090182	
z 123 mm			

Information concernant la palette

x 800 mm	81	120,406 kg	
y 1230 mm		6414300090199	
z 1200 mm			

Dimensions

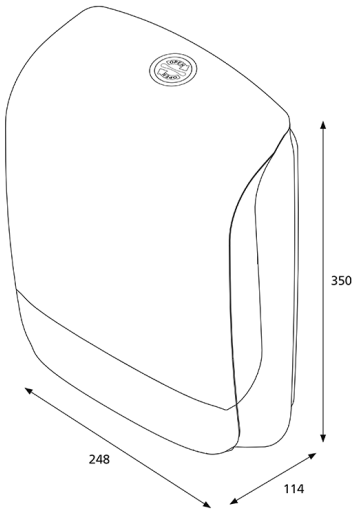

Instructions de montage

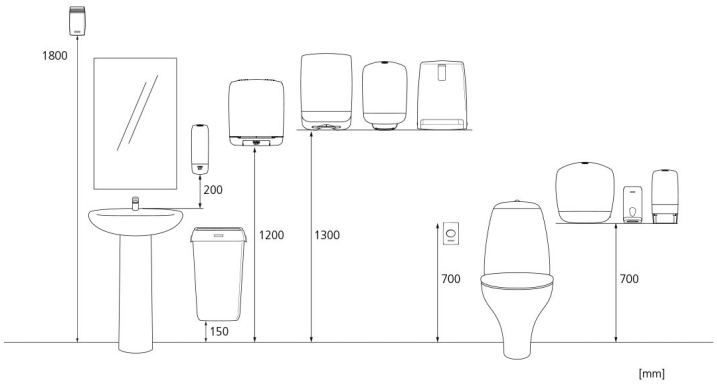

 Copyright © Metsä Tissue Corporation